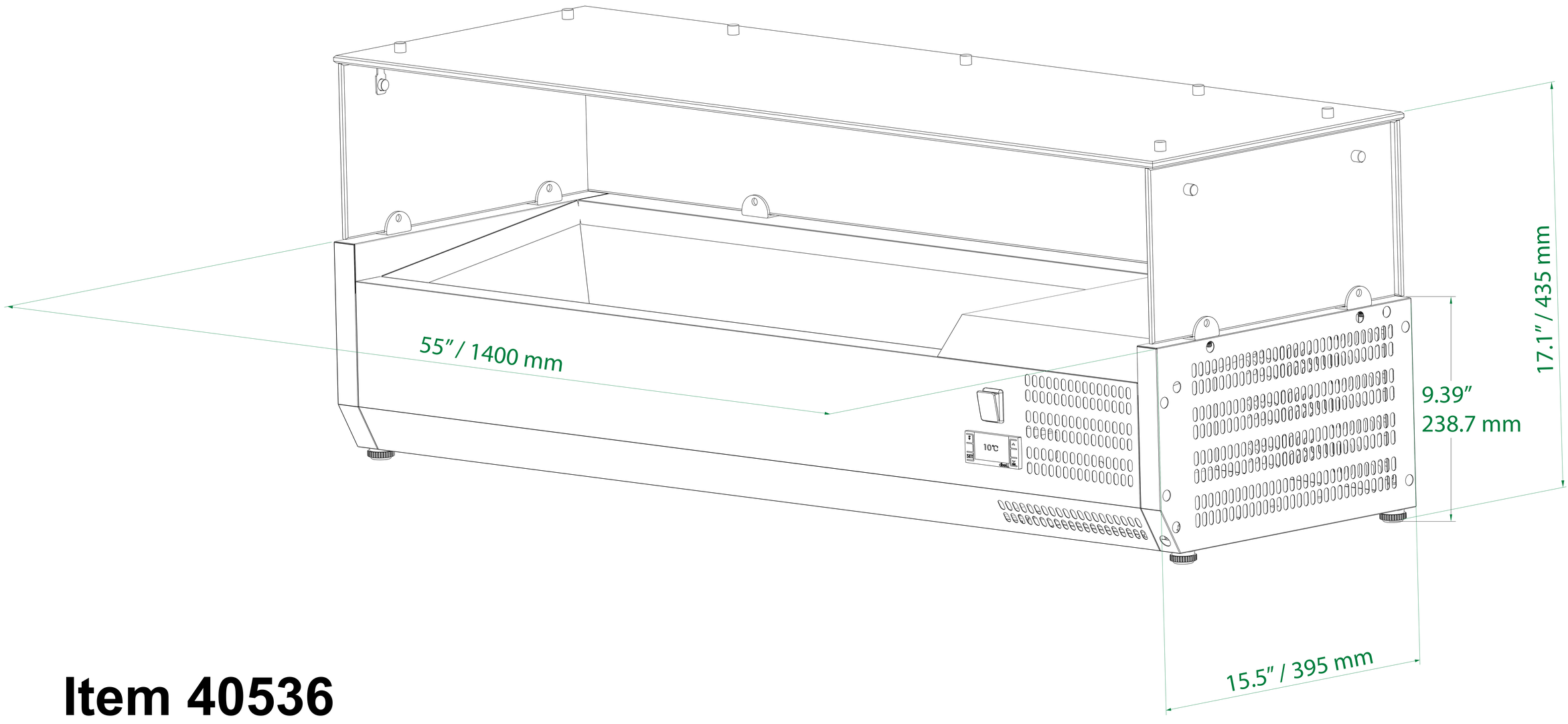

Item 40536